TRIDONIC

Driver LC 40W 900/1050mA fixC SR SNC2

Baureihe essence

Produktbeschreibung

_ Unabhängiger LED-Treiber mit Zugentlastungsgehäuse
_ Für Leuchten mit M und MM gemäß EN 60598, VDE 0710 und VDE 0711
_ Temperaturschutz gemäß EN 61347-2-13 C5e
_ Ausgangsstrom 900 oder 1.050 mA
_ Max. Ausgangsleistung 40 W
_ Nominale Lebensdauer bis zu 50.000 h
_ 5 Jahre Garantie

Gehäuse-Eigenschaften

_ Gehäuse: Polycarbonat, weiß
_ Schutzart IP20
_ Steckklemmen
_ 2 separate Zugentlastungen für Eingangs- und Ausgangskabel mit sehr robusten Klemmen

Funktionen

_ Überlastschutz
_ Kurzschlussschutz
_ Leerlaufschutz
_ Kein Überschwingen des Ausgangsstromes bei ein- oder ausgeschaltetem Netz
_ Schutz gegen Burst-Spannungen 1 kV
_ Schutz gegen Surge-Spannungen 1 kV (zwischen L und N)
_ Schutz gegen Surge-Spannungen 2 kV (zwischen L/N und Erde)

Typische Anwendung

_ Für Spotlight und Downlight bei Handels- und Gastronomie-Anwendungen
_ Für Panel- und Flächenbeleuchtung bei Büro- und Bildungs-Anwendungen

Website

http://www.tridonic.com/87500763

Driver LC 40W 900/1050mA fixC SR SNC2

Baureihe essence

Das vollständige Datenblatt zu diesem Produkt finden Sie im Download Bereich.

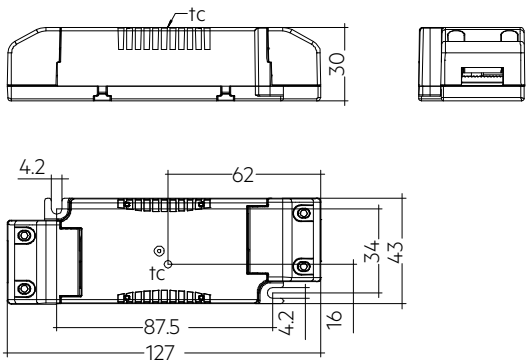

Bestelldaten

Typ	Artikelnummer	Verpackung Karton	Verpackung Kleinmengen	Verpackung Großmengen	Gewicht pro Stk.
LC 40/1050/39 fixC SR SNC2	**87500763**	14 Stk.	364 Stk.	2.548 Stk.	0,113 kg

Technische Daten

Netzspannungsbereich	220 – 240 V
Wechselspannungsbereich	198 – 264 V
Netzfrequenz	50 / 60 Hz
Überspannungsschutz	320 V AC, 1 h
THD (bei 230 V, 50 Hz, Volllast)	≤ 20 %
THD (bei 230 V, 50 Hz, Minimallast)	≤ 20 %
Ausgangsstromtoleranz ①	± 7,5 %
Typische Ausgangsstrom NF Restwelligkeit bei Volllast ②	± 25 %
Startzeit (bei 230 V, 50 Hz, Volllast)	≤ 0,5 s
Abschaltzeit (bei 230 V, 50 Hz, Volllast)	≤ 0,5 s
Haltezeit bei Netzunterbrechung (Ausgang)	0 s
Umgebungstemperatur ta	-20 … +50 °C
Umgebungstemperatur ta (bei Lebensdauer 50.000 h)	40 °C
Lagertemperatur ts	-40 … +80 °C
Lebensdauer	bis zu 50.000 h
Abmessungen L x B x H	127 x 43 x 30 mm

Prüfzeichen

IP20 SELV RoHS

Normen

EN55015, EN 60598-1, EN 61000-3-2, EN 61000-3-3, EN 61347-1, EN 61347-2-13, EN 61547, EN 62384

Spezifische technische Daten

Typ	Ausgangsstrom ①	Eingangsstrom (bei 230 V, 50 Hz, Volllast)	Max. Eingangsleistung	Typ. Leistungsaufnahme (bei 230 V, 50 Hz, Volllast)	Ausgangsleistungsbereich	λ bei Volllast ③	Wirkungsgrad bei Volllast ③	λ bei min. Last ③	Wirkungsgrad bei min. Last ③	Min. Vorwärtsspannung	Max. Vorwärtsspannung	Max. Ausgangsspannung (U-OUT)	Max. Ausgangsspitzenstrom bei Volllast ④	Max. Ausgangsspitzenstrom bei Minimallast ④	Max. Gehäusetemperatur tc
LC 40/1050/39 fixC SR SNC2	1.050 mA	220 mA	47 W	45,5 W	24,2 – 41,0 W	0,95	90 %	0,9C	88 %	23 V	39 V	60 V	1.470 mA	1.700 mA	85 °C

① Ausgangsstrom ist Mittelwert.

② Der typische Wert bei Volllast ist abhängig vom V-I-Charakter der Last.
③ Testwert bei 230 V, 50 Hz.
④ Der Verlauf zwischen min. und Volllast ist linear und hängt vom V-I-Charakter der Last ab.