Driver LC 17W 250–700mA flexC SR EXC

Baureihe EXCITE

Produktbeschreibung

_ Konstantstrom-LED-Treiber
_ Dimmbar mit ready2mains Gateway
_ Dimmbereich 15 – 100 % (Lastabhängig. Für Details siehe Kapitel 4.7 Dimmbetrieb im Datenblatt.)
_ Ausgangsstrom einstellbar zwischen 250 – 700 mA mit ready2mains Programmer oder I-select 2 Plugs
_ Max. Ausgangsleistung 17 W
_ Bis zu 84 % Effizienz
_ Nominale Lebensdauer bis zu 100.000 h
_ 5 Jahre Garantie

Gehäuse-Eigenschaften

_ Gehäuse: Polycarbonat, weiß
_ Schutzart IP20
_ Zugentlastung mit der Möglichkeit der Durchgangsverdrahtung

Schnittstellen

_ ready2mains (Konfigurieren und Dimmen über Netz)
_ Klemmen: 45° / 0° Steckklemmen

Funktionen

_ Einstellbarer Ausgangsstrom in 1-mA-Schritten (ready2mains, I-select 2)
_ Dimmbar über ready2mains-Schnittstelle
_ Schutzfunktionen (Übertemperatur, Kurzschluss, Überlast, Leerlauf, Eingangsspannungsbereich)
_ Geeignet für Sicherheitsbeleuchtungsanlagen gemäß EN 50172
_ Für Kabeladerdurchmesser bis 2,5 mm²

Vorteile

_ Anwendungsorientiertes Betriebsfenster für max. Kompatibilität
_ Hohe Energieeinsparungen durch hohe Effizienz und Dimmen über ready2mains
_ Flexible Konfiguration über ready2mains und I-select 2
_ Lebensdauer bis zu 100.000 h und 5 Jahre Garantie
_ Werkzeuglose Montage

Typische Anwendung

_ Für Downlight, Strahler und dekorative Anwendungen

Website

http://www.tridonic.com/28000699

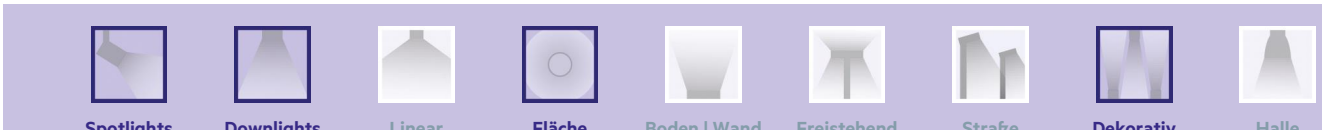

Driver LC 17W 250–700mA flexC SR EXC

Baureihe EXCITE

Das vollständige Datenblatt zu diesem Produkt finden Sie im Download Bereich.

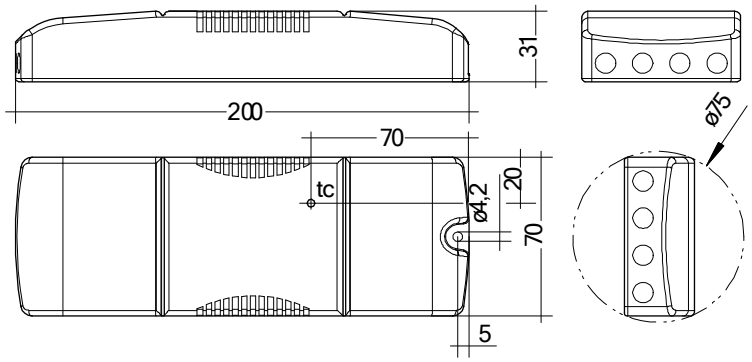

Bestelldaten

Typ	Artikelnummer	Verpackung Karton	Verpackung Palette	Gewicht pro Stk.
LC 17W 250-700mA flexC SR EXC	**28000699**	10 Stk.	400 Stk.	0,185 kg

Technische Daten

Netzspannungsbereich	220 – 240 V
Wechselspannungsbereich	198 – 264 V
Gleichspannungsbereich	176 – 280 V
Netzfrequenz	0 / 50 / 60 Hz
Überspannungsfestigkeit	320 V AC, 48 h
Typ. Nennstrom (bei 230 V, 50 Hz, Volllast) ①②	94 mA
Typ. Strom (220 V, 0 Hz, Volllast, 70 % Dimmlevel)	55 mA
Ableitstrom (bei 230 V, 50 Hz, Volllast) ①②	< 250 µA
Max. Eingangsleistung	20,7 W
Typ. Wirkungsgrad (bei 230 V, 50 Hz, Volllast) ②	84 %
λ (bei 230 V, 50 Hz, Volllast) ①	0,95
Typ. Eingangsstrom im Leerlauf	17 mA
Typ. Eingangsleistung im Leerlauf	0,6 W
Einschaltstrom (Spitze / Dauer)	15 A / 204 µs
THD (bei 230 V, 50 Hz, Volllast) ①	< 10 %
Time to light (bei 230 V, 50 Hz, Volllast) ①	< 500 ms
Time to light (DC-Betrieb)	< 500 ms
Umschaltzeit (AC/DC)	< 0,2 s
Abschaltzeit (bei 230 V, 50 Hz, Volllast)	< 50 ms
Ausgangsstromtoleranz ①③	± 5 %
Max. Ausgangsstromspitze (nicht wiederkehrend)	≤ Ausgangsstrom + 35 %
Ausgangsstrom NF Restwelligkeit (< 120 Hz)	± 5 %
Max. Ausgangsspannung (U-OUT)	60 V
Dimmbereich ④	15 – 100 %
Stoßspannungsfestigkeit (zwischen L - N)	1 kV
Stoßspannungsfestigkeit (zwischen L/N - PE)	2 kV
Spannungsspitzen ausgangsseitig gegen PE	< 500 V
Schutzart	IP20
Abmessungen L x B x H	200 x 70 x 31 mm

Prüfzeichen

IP20 SELV RoHS

Normen

EN 55015, EN 61000-3-2, EN 61000-3-3, EN 61347-1, EN 61347-2-13, EN 62384, EN 61547, Acc_to_EN_50172, Acc_to_EN_60598_2_22

Spezifische technische Daten

Typ	Ausgangsstrom[5][3]	Min. Vorwärtsspannung	Max. Vorwärtsspannung	Max. Ausgangsleistung	Typ. Leistungsaufnahme (bei 230 V, 50 Hz, Volllast)	Typ. Stromaufnahme (bei 230 V, 50 Hz, Volllast)	tc Punkt max.	Umgebungstemperatur ta	I-select 2 Widerstandswert[6]
LC 17W 250-700mA flexC SR EXC	250 mA	15 V	50,0 V	12,5 W	15,7 W	74 mA	70 °C	-25 … +55 °C	–
LC 17W 250-700mA flexC SR EXC	300 mA	15 V	50,0 V	15,0 W	18,1 W	85 mA	70 °C	-25 … +55 °C	16,67 kΩ
LC 17W 250-700mA flexC SR EXC	350 mA	15 V	48,6 V	17,0 W	20,4 W	94 mA	70 °C	-25 … +55 °C	14,29 kΩ
LC 17W 250-700mA flexC SR EXC	400 mA	15 V	42,5 V	17,0 W	20,3 W	94 mA	70 °C	-25 … +55 °C	12,50 kΩ
LC 17W 250-700mA flexC SR EXC	450 mA	15 V	37,8 V	17,0 W	20,2 W	93 mA	70 °C	-25 … +55 °C	11,11 kΩ
LC 17W 250-700mA flexC SR EXC	500 mA	15 V	34,0 V	17,0 W	20,3 W	94 mA	70 °C	-25 … +55 °C	10,00 kΩ
LC 17W 250-700mA flexC SR EXC	550 mA	15 V	30,9 V	17,0 W	20,2 W	93 mA	70 °C	-25 … +55 °C	9,09 kΩ
LC 17W 250-700mA flexC SR EXC	600 mA	15 V	28,3 V	17,0 W	20,2 W	93 mA	70 °C	-25 … +55 °C	8,33 kΩ
LC 17W 250-700mA flexC SR EXC	650 mA	15 V	26,2 V	17,0 W	20,2 W	93 mA	70 °C	-25 … +55 °C	7,69 kΩ
LC 17W 250-700mA flexC SR EXC	700 mA	15 V	24,3 V	17,0 W	20,1 W	93 mA	70 °C	-25 … +55 °C	0,00 kΩ

① Gültig bei 100 % Dimmlevel.
② Abhängig vom eingestellten Ausgangsstrom.
③ Ausgangsstrom ist Mittelwert.
④ Der min. erreichbare Dimm-Level hängt von der angeschlossenen Last ab. Für Details siehe Kapitel 4.7 Dimmbetrieb im Datenblatt.
⑤ Die Tabelle enthält eine Auswahl an Betriebspunkten, deckt aber nicht jeden Betriebspunkt ab. Der Ausgangsstrom kann innerhalb des Strombereiches in 1-mA-Schritten eingestellt werden.
⑥ Nicht kompatibel mit I-select (Generation 1).