A.A.G. STUCCHI
Follow your illumination

A.A.G. STUCCHI s.r.l. u.s.
Via IV Novembre 30/32
23854 Olginate (LC) - ITALY
Ph. +39-0341-653111
Fax +39-0341-653250
info@aagstucchi.it
www.aagstucchi.it

2423/V-q1-T **2423/V-q2-T** **2423/V-q3-T** **2423/V-Q4-T**
2423/V-q5-T **2423/V-q6-T** **2423/V-q7-T**

LAMPENFASSUNG FÜR KOMPAKTSTOFFLAMPEN (TC-DEL, TC-TEL)
LAMPHOLDERS FOR COMPACT FLUORESCENT LAMPS (TC-DEL, TC-TEL)

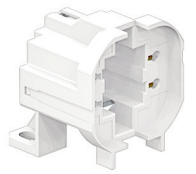

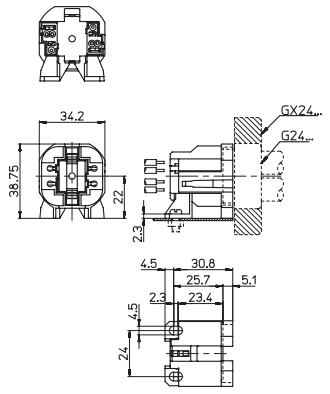

Technische Daten
Technical data

- Lampensockel *- Lamp cap*	G24q-... GX24q-...
- Nennstrom und Nennspannung *- Rated current and voltage*	2A-500V
- Maximale Betriebstemperatur (IEC) *- Maximum operating temperature (IEC)*	T140
- Schutzgrad *- Protection index*	IP20
- Überspannungskategorie *- Impulse withstand category*	III

Merkmale
Characteristics

– Gehäuse aus PBT, weiss
– White PBT body

– Kupferlegierte Kontakte
– Copper alloy contacts

Schraubbefestigung
screw fixing

22
Lichtpunkthöhe ab Oberfläche Leuchtenblech
lamp centre heigth (from the top of the metal plate)

Steckkontakte mit 2 Löchern
push-wire terminals with 2 holes

mm²
0,5-1
Feste Leitungsabschnitte
rigid conductor section

10-11
Leitungsabisolierung
rigid wires stripping

mit Leitungsdurchführungslöcher
with wires guidance holes

Schutzklasse II
class II insulated

Prüfzeichen
Quality marks

660W-600V HT120 (UL496)

Europäische Richtlinien
European directives

gemäß "RoHS"
"RoHS" compliant

unterliegt nicht "WEEE"
Not subject to "WEEE"

Gewichte und Verpackung
Weights and packaging

Artikel/Art. Produkthinweise *Product references*	g Nettogewicht *Net weight*	n° pz pro Beutel *per bag*	n° pz pro Box *per box*	n° pz pro Karton *per carton*
2423/V-q1-T	14	500		
2423/V-q2-T	14	500	100	
2423/V-q3-T	13,8	500	100	
2423/V-q4-T	14	500		
2423/V-q5-T	15		100	
2423/V-q6-T	15		100	
2423/V-q7-T	14,9		100	

Bemerkung

Notes